Sensores de proximidade indutivos - Linha BLME Distancia Aumentada

- Aplicação em automação industrial
- Alimentação em ca ou cc
- Diâmetro M12, M18, M30
- Conexão cabo
- CE

Sensores de proximidade indutivos BLME

Os sensores indutivos são utilizados na detecção de peças metálicas, podendo realizar contagem, medições, posicionamento e outras aplicações. A detecção ocorre sem que haja o contato físico entre sensor e o acionador, por não possuir peças móveis sujeitas a desgastes mecânicos, podendo substituir as tradicionais chaves fim de curso por produto de longa vida útil.
A linha PR08 de sensores indutivos têm aplicações extensas em sistemas de automação dos níveis mais simples até os mais complexos, exemplos de diversos segmentos como indústria de papel e celulose, automobilística, têxtil, processamento de plástico e outras.
O sensor indutivo BLME tem dispositivos de detecção com distancia sensorial aumentada desde 4mm até 30mm em formato tubular, e a conexão é por cabo de 4 fios e tensão de alimentação nas faixas de 6 ~ 36 Vcc, e a conexão por cabo de 2 fios, alimentação nas faixas de 90 ~ 250 Vca, com encapsulamentos metálicos;
e grau de proteção IP 67.

Índice

Indutivo em corrente contínua (CC) NPN e PNP tipo cabo Φ 12 (Detecção 4 ou 8mm) pag. 3
Indutivo em corrente contínua (CC) NPN e PNP tipo cabo Φ 18 (Detecção 10 ou 16mm) pag. 4
Indutivo em corrente contínua (CC) NPN e PNP tipo cabo Φ 30 (Detecção 20 ou 30mm) pag. 5
Indutivo em corrente contínua (CC) Medidas Dimensionais e Esquemas Elétricos pag. 6
Indutivo em corrente alternada (CA) tipo cabo Φ 12 (Detecção 4 ou 8mm) pag. 7
Indutivo em corrente alternada (CA) tipo cabo Φ 18 (Detecção 10 0u 16mm) pag. 8
Indutivo em corrente alternada (CA) tipo cabo Φ 30 (Detecção 20 ou 30mm) pag. 9
Indutivo em corrente alternada (CA) Medidas Dimensionais e Esquemas Elétricos pag. 10

Sensoriamento

BLME12 Indutivo - Corrente Contínua (Cabo)

Características Técnicas				
Modelo	BLME12-3004NC	BLME12-3004PC	BLME12-3008NC	BLME12-3008PC
Tipo do sensor	Indutivo			
Tipo de material detectado	Materiais ferrosos			
Dimensões-rosca	M12 x 1mm			
Comprimento do corpo (mm)	55 ± 2mm	50 ± 2mm	50 ± 2mm	50 ± 2mm
Conexão	Cabo, PVC			
Características Elétricas				
Faixa de tensão Ue	6~36Vcc			
Configuração elétrica	NPN	PNP	NPN	PNP
Tipo de contato	1NA+1NF (1NO+1NC)			
Freq. de comutação máxima	1000Hz			
Corrente máxima de comutação	Max.300mA			
Tensão de isolação Ui	1500Vca			
Ripple	0,1			
Corrente de consumo	<15mA			
Corrente residual Ir	Max.2.5mA			
Resistência de isolação	≥ 50MΩ			
Queda de tensão (carga energizada)	≤ 2,5V			
Proteção da saída	Inversão de polaridade e contra surtos			
Características Mecânicas				
Formato	Cilíndrico			
Diâmetro (Ømm)	12			
Montagem	Embutido		Não embutido	
Distancia sensora nominal	4mm ± 10%		8mm ± 10%	
Distância operacional	0~4mm		0~8mm	
Alvo padrão	12 x 12mm			
Ajuste sensibilidade	Sim			
Histerese	< 10%			
Repetibilidade	0,01			
Material do revestimento do cabo (mm)	Ø 5.4 PVC			
Conexão Elétrica				
Número de fios	4			
Conexão	Cabo			
Comprimento de cabo	1,6 mts			
Invólucro				
Grau de proteção	IP67			
Temperatura de operação	-25℃~70℃			
Invólucro	Latão niquelado			
Sinalização	Led vermelho traseiro			

Esquema Elétrico

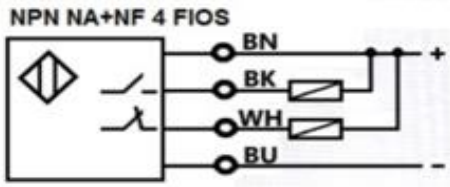

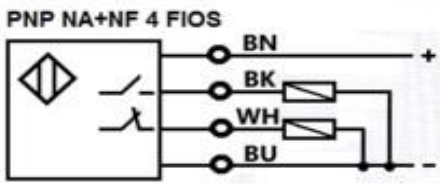

Reservamos o direito de alterações nas características e especificações sem aviso prévio

Sensoriamento

BLME18 Indutivo - Corrente Contínua (Cabo)

Características Técnicas				
Modelo	BLME18-3010NC	BLME18-3010PC	BLME18-3016NC	BLME18-3016PC
Tipo do sensor	Indutivo			
Tipo de material detectado	Materiais ferrosos			
Dimensões-rosca	M18 x 1mm			
Comprimento do corpo (mm)	60 ± 2mm		70 ± 2mm	
Conexão	Cabo, PVC			
Características Elétricas				
Faixa de tensão Ue	6~36Vcc			
Configuração elétrica	NPN	PNP	NPN	PNP
Tipo de contato	1NA+1NF (1NO+1NC)			
Freq. de comutação máxima	800Hz			
Corrente máxima de comutação	Max.300mA			
Tensão de isolação Ui	1500Vca			
Ripple	0,1			
Corrente de consumo	<15mA			
Corrente residual Ir	Max.2.5mA			
Resistência de isolação	≥ 50MΩ			
Queda de tensão (carga energizada)	≤ 2,5V			
Proteção da saída	inversão de polaridade e contra surtos			
Características Mecânicas				
Formato	Cilíndrico			
Diâmetro (Ømm)	18			
Montagem	Embutido		Não embutido	
Distancia sensora nominal	10mm ± 10%		16mm ± 10%	
Distância operacional	0~10mm		0~16mm	
Alvo padrão	18 x 18mm			
Ajuste sensibilidade	Sim			
Histerese	< 10%			
Repetibilidade	0,01			
Material do revestimento do cabo (mm)	Ø 5.4 PVC			
Conexão Elétrica				
Número de fios	4			
Conexão	Cabo			
Comprimento de cabo	1,6 mts			
Invólucro				
Grau de proteção	IP67			
Temperatura de operação	-25℃~70℃			
Invólucro	Latão niquelado			
Sinalização	Led vermelho traseiro			

Esquema Elétrico

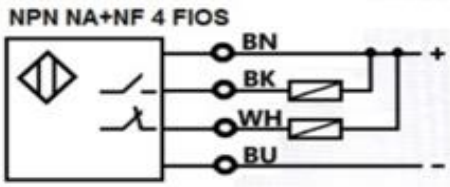

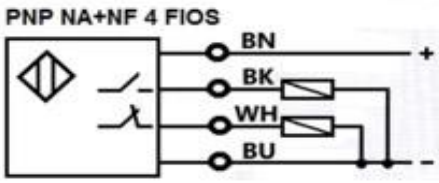

Reservamos o direito de alterações nas características e especificações sem aviso prévio

Sensoriamento

BLME30 Indutivo - Corrente Contínua (Cabo)

Características Técnicas				
Modelo	**BLME30-3020NC**	**BLME30-3020PC**	**BLME30-3030NC**	**BLME30-3030PC**
Tipo do sensor	Indutivo			
Tipo de material detectado	Materiais ferrosos			
Dimensões-rosca	M30 x 1mm			
Comprimento do corpo (mm)	60 ± 2mm		65 ± 2mm	
Conexão	Cabo, PVC			
Características Elétricas				
Faixa de tensão Ue	6~36Vcc			
Configuração elétrica	NPN	PNP	NPN	PNP
Tipo de contato	1NA+1NF (1NO+1NC)			
Freq. de comutação máxima	400Hz			
Corrente máxima de comutação	Max.500mA			
Tensão de isolação Ui	1500Vca			
Ripple	0,1			
Corrente de consumo	<10mA			
Corrente residual Ir	Max.2.5mA			
Resistência de isolação	≥ 50MΩ			
Queda de tensão (carga energizada)	≤ 2,5V			
Proteção da saída	inversão de polaridade e contra surtos			
Características Mecânicas				
Formato	Cilíndrico			
Diâmetro (Ømm)	30			
Montagem	Embutido		Não embutido	
Distancia sensora nominal	20mm ± 10%		30mm ± 10%	
Distância operacional	0~20mm		0~30mm	
Alvo padrão	30 x 30mm			
Ajuste sensibilidade	Sim		Não	
Histerese	< 10%			
Repetibilidade	0,01			
Material do revestimento do cabo (mm)	Ø 5.4 PVC			
Conexão Elétrica				
Número de fios	4			
Conexão	Cabo			
Comprimento de cabo	1,6 mts			
Invólucro				
Grau de proteção	IP67			
Temperatura de operação	-25℃~70℃			
Invólucro	Latão niquelado			
Sinalização	Led vermelho traseiro			

Esquema Elétrico

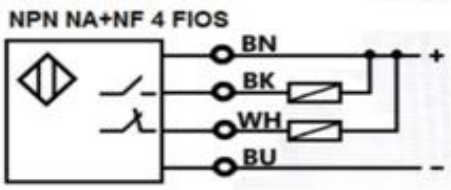

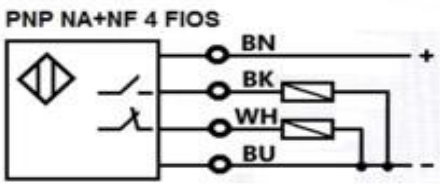

Reservamos o direito de alterações nas características e especificações sem aviso prévio

Sensoriamento

Indutivo em corrente contínua (CC) NPN e PNP

Medidas Dimensionais (mm)

BLME12-3004NC

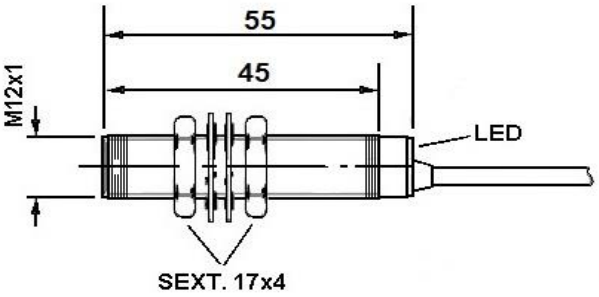

BLME12-3004PC

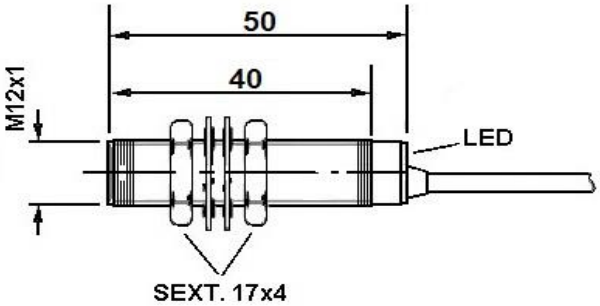

BLME12-3008NC/3008PC

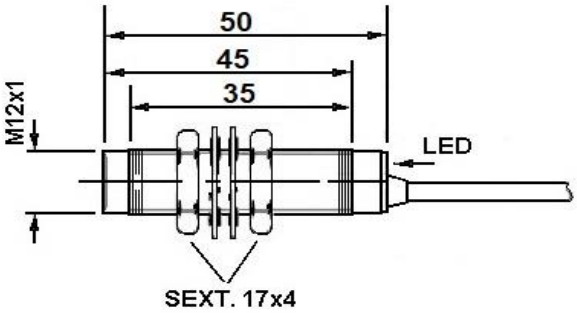

BLME18-3010NC/3010PC

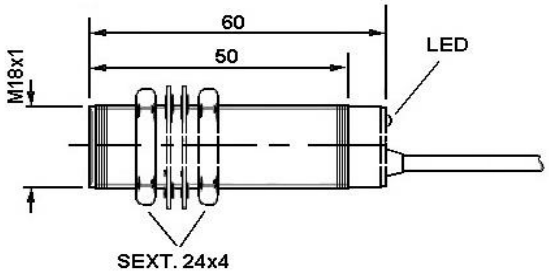

BLME18-3016NC/3016PC

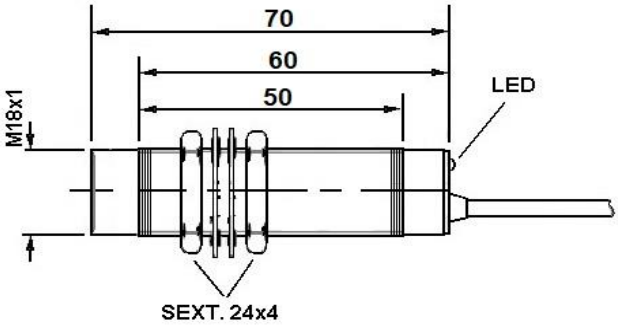

BLME30-3020NC/3020PC

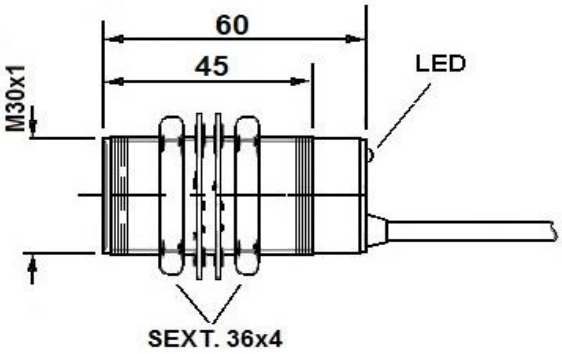

BLME30-3030NC/3030PC

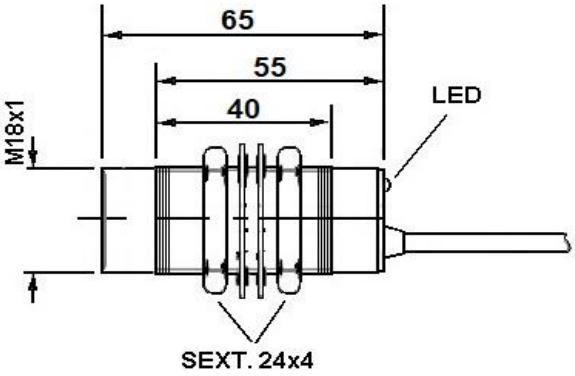

Reservamos o direito de alterações nas características e especificações sem aviso prévio

Sensoriamento

BLME12 Indutivo - Corrente Alternada (Cabo)

Características Técnicas				
Modelo	**BLME12-2004A**	**BLME12-2004B**	**BLME12-2008A**	**BLME12-2008B**
Tipo do sensor	Indutivo			
Tipo de material detectado	Materiais ferrosos			
Dimensões-rosca	M12 x 1mm			
Comprimento do corpo (mm)	60 ± 2mm		60 ± 2mm	
Conexão	Cabo, PVC			
Características Elétricas				
Faixa de tensão Ue	90~250Vca 50/60Hz			
Tipo de contato	1NA (1NO)	1NF (1NC)	1NA (1NO)	1NF (1NC)
Freq. de comutação máxima	200Hz			
Corrente máxima de comutação	Max.500mA			
Tensão de isolação Ui	1500Vca			
Ripple	0,1			
Corrente de consumo	<10mA			
Corrente residual Ir	Max.2.5mA			
Resistência de isolação	≥ 50MΩ			
Queda de tensão (carga energizada)	≤ 2,5V			
Proteção da saída	Contra surtos			
Características Mecânicas				
Formato	Cilíndrico			
Diâmetro (Ømm)	12			
Montagem	Embutido		Não embutido	
Distancia sensora nominal	4mm ± 10%		8mm ± 10%	
Distância operacional	0~4mm		0~8mm	
Alvo padrão	12 x 12mm			
Ajuste sensibilidade	Não	Sim	Sim	Sim
Histerese	< 10%			
Repetibilidade	0,01			
Peso	75g			
Conexão Elétrica				
Número de fios	2			
Conexão	Cabo			
Comprimento de cabo	1,6 mts			
Invólucro				
Grau de proteção	IP67			
Temperatura de operação	-25℃~70℃			
Invólucro	Latão niquelado			
Sinalização	Led vermelho traseiro			

Esquema Elétrico

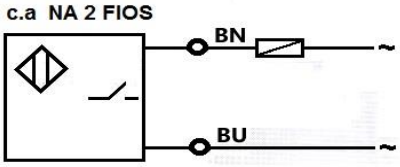

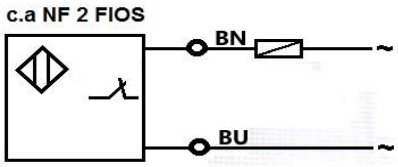

Reservamos o direito de alterações nas características e especificações sem aviso prévio

BHS AUTOMAÇÃO
(11) 2081-8168
www.bhseletronica.com.br

Sensoriamento

BLME18 Indutivo - Corrente Alternada (Cabo)

Características Técnicas				
Modelo	**BLME18-2010A**	**BLME18-2010B**	**BLME18-2016A**	**BLME18-2016B**
Tipo do sensor	Indutivo			
Tipo de material detectado	Materiais ferrosos			
Dimensões-rosca	M18 x 1mm			
Comprimento do corpo (mm)	60 ± 2mm		70 ± 2mm	
Conexão	Cabo, PVC			
Características Elétricas				
Faixa de tensão Ue	90~250Vca 50/60Hz			
Tipo de contato	1NA (1NO)	1NF (1NC)	1NA (1NO)	1NF (1NC)
Freq. de comutação máxima	200Hz			
Corrente máxima de comutação	Max.500mA			
Tensão de isolação Ui	1500Vca			
Ripple	0,1			
Corrente de consumo	<10mA			
Corrente residual Ir	Max.2.5mA			
Resistência de isolação	≥ 50MΩ			
Queda de tensão (carga energizada)	≤ 2,5V			
Proteção da saída	Contra surtos			
Características Mecânicas				
Formato	Cilíndrico			
Diâmetro (Ømm)	18			
Montagem	Embutido		Não embutido	
Distancia sensora nominal	10mm ± 10%		16mm ± 10%	
Distância operacional	0~5mm		0~8mm	
Alvo padrão	18 x 18mm			
Ajuste sensibilidade	Sim		Sim	
Histerese	< 10%			
Repetibilidade	0,01			
Peso	125g			
Material do revestimento do cabo (mm)	Ø 5.4 PVC			
Conexão Elétrica				
Número de fios	2			
Conexão	Cabo			
Comprimento de cabo	1,6 mts			
Invólucro				
Grau de proteção	IP67			
Temperatura de operação	-25℃~70℃			
Invólucro	Latão niquelado			
Sinalização	Led vermelho traseiro			

Esquema Elétrico

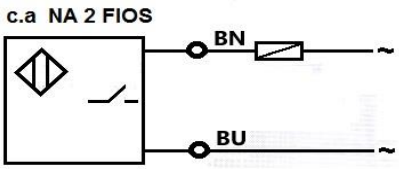

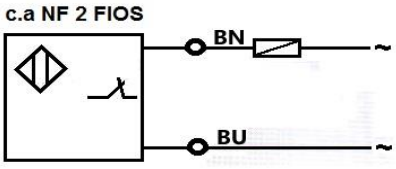

Reservamos o direito de alterações nas características e especificações sem aviso prévio

Sensoriamento

BLME30 Indutivo - Corrente Alternada (Cabo)

Características Técnicas				
Modelo	**BLME30-2020A**	**BLME30-2020B**	**BLME30-2030A**	**BLME30-2030B**
Tipo do sensor	Indutivo			
Tipo de material detectado	Materiais ferrosos			
Dimensões-rosca	M30 x 1mm			
Conexão	Cabo, PVC			
Comprimento do corpo	60 ± 2mm		65 ± 2mm	
Características Elétricas				
Faixa de tensão Ue	90~250Vca 50/60Hz			
Tipo de contato	1NA (1NO)	1NF (1NC)	1NA (1NO)	1NF (1NC)
Freq. de comutação máxima	150Hz			
Corrente máxima de comutação	Max.500mA			
Tensão de isolação Ui	1500Vca			
Ripple	0,1			
Corrente de consumo	<10mA			
Corrente residual Ir	Max.2.5mA			
Resistência de isolação	≥ 50MΩ			
Queda de tensão (carga energizada)	≤ 2,5V			
Proteção da saída	Contra surtos			
Características Mecânicas				
Formato	Cilíndrico			
Diâmetro (Ømm)	30			
Montagem	Embutido		Não embutido	
Distancia sensora nominal	20mm ± 10%		30mm ± 10%	
Distância operacional	0~10mm		0~15mm	
Alvo padrão	30 x 30mm			
Ajuste sensibilidade	Não		Sim	
Histerese	< 10%			
Repetibilidade	0,01			
Peso	185g			
Material do revestimento do cabo (mm)	Ø 5.4 PVC			
Conexão Elétrica				
Número de fios	2			
Conexão	Cabo			
Comprimento de cabo	1,6 mts			
Invólucro				
Grau de proteção	IP67			
Temperatura de operação	-25℃~70℃			
Invólucro	Latão niquelado			
Sinalização	Led vermelho traseiro			

Esquema Elétrico

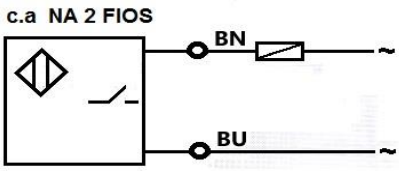

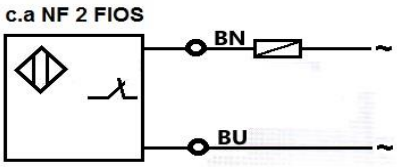

Reservamos o direito de alterações nas características e especificações sem aviso prévio

BHS AUTOMAÇÃO
(11) 2081-8168
www.bhseletronica.com.br

Sensoriamento

Indutivo em corrente alternada (CA) 2 fios

Medidas Dimensionais (mm)

BLME12-2004A/2004B

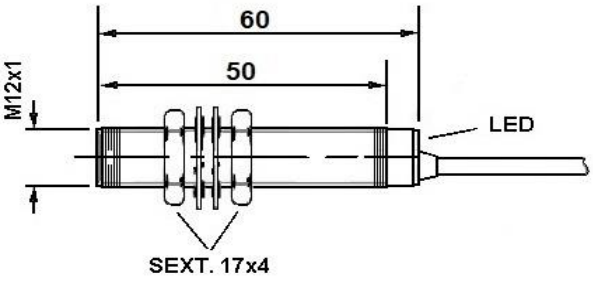

BLME12-2008A/2008B

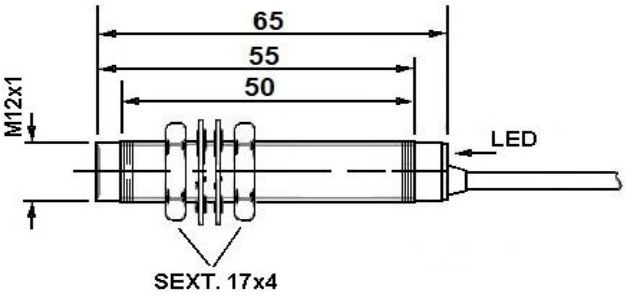

BLME18-2010A/2010B

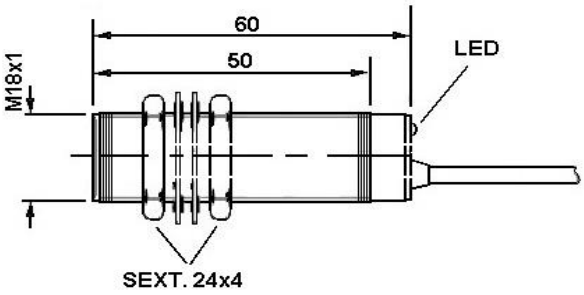

BLME18-2016A/2016B

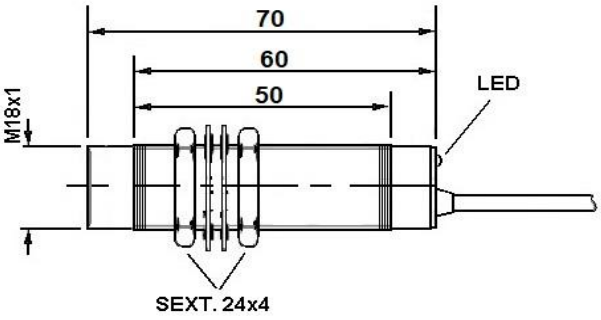

BLME30-2020A/2020B

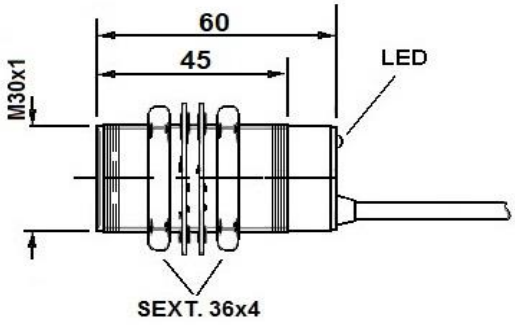

BLME30-2030A/2030B

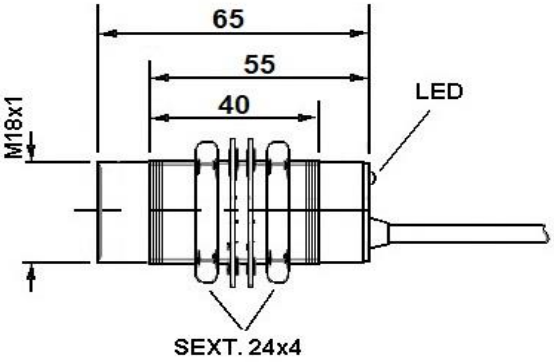

Reservamos o direito de alterações nas características e especificações sem aviso prévio